my-hydraulik24.com
Hydraulik einfach online kaufen.

Monoblock with side and rear ports A–B = 3/8"G, P–T = 1/2"G
Parallel connection. With/without pressure relief valve. (RV)
Monoblock mit rueckseitigen und seitlichen Anschl. A–B = 3/8"G, P–T = 1/2"G
Parallel Schaltung. Mit/ohne Druckbegrenzungsventil. (DBV)

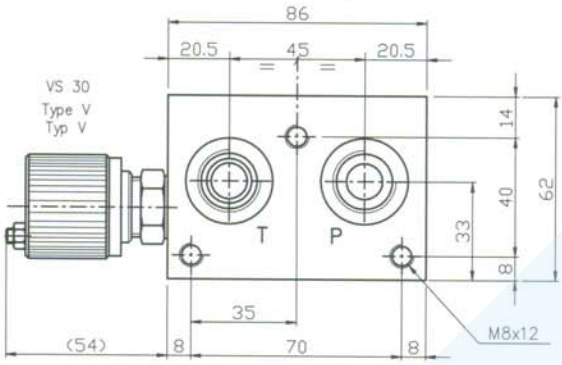

N° Elem.	H	K	(Kg)
1	110	94	3.4
2	160	144	4.8
3	210	194	6.2
4	260	244	7.6
5	310	294	9
6	360	344	10.4
7	410	394	11.8
8	460	444	13.2
9	510	494	14.6
10	560	544	16
11	610	594	17.4

Symbol
parallel conn.
Parallel Schalt.

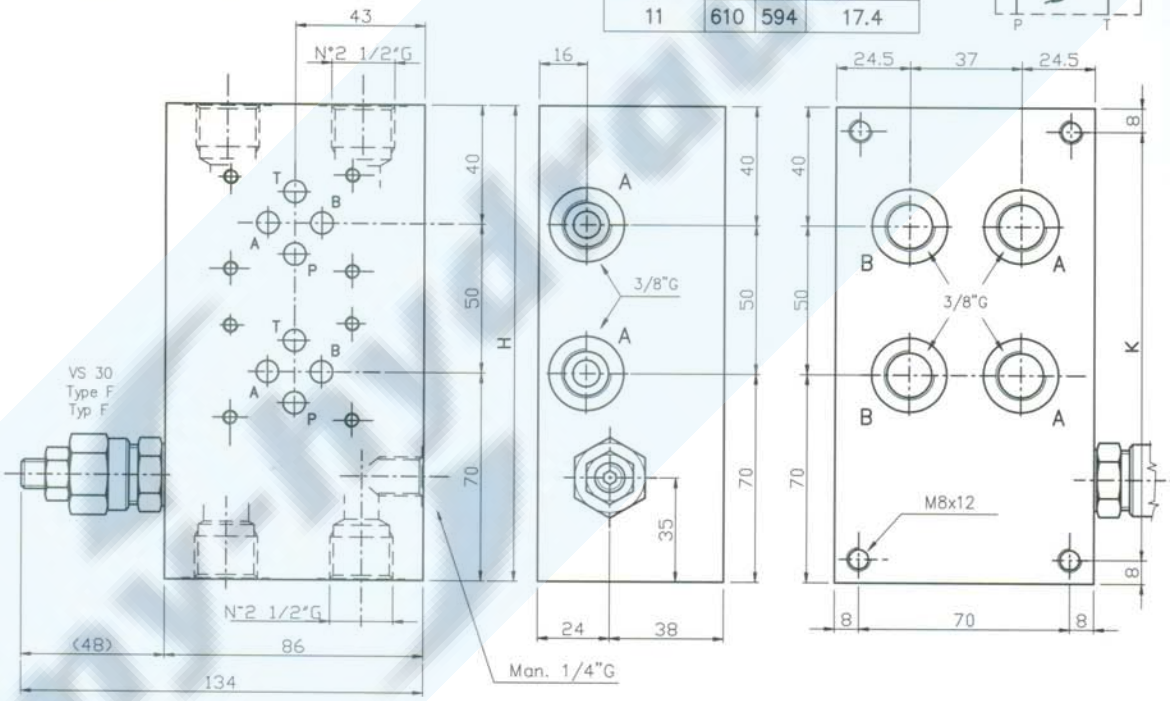

Ordering code:
Bestell–Code:

EM | 10 | 3 / * | 38 | * | * | *

monoblock = M

rear / side ports 10
ruecks. / seitl. Anschl.

CETOP 3

N. of elements = 1, 2, ..., 11
Anzahl Elemente

3/8"G = 38

Setting / Einstellung
F = by key / Schlussverstellung
V = handwheel / Handrad

Spring type / Feder Type
0 = 5–50 bar
1 = 30–100 bar
2 = 50–210 bar
3 = 100–350 bar

X = with RV / mit DBV
Z = prearranged for RV
fuer DBV vorgebohrt
Y = without RV / ohne DBV