PMS

Pompa a mano semplice effetto
Single acting hand pump

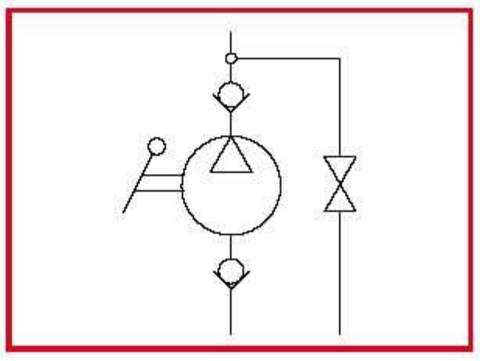

La pompa viene fornita con guarnizione sagomata + viti di fissaggio + leva di azionamento L=600 mm

The pump is supplied with shaped seal, fixing screws and acting lever 23 in. long

Dati tecnici
Technical data

Viscosità fluido *Fluid viscosity*	10-500 mm^2/s *45 to 2000 ssu (6 to 420 cSt)*
Classe di contaminazione *Filtration*	ISO code 16/13 *SAE class 4 or better*
Temperatura fluido *Fluid temperature*	-20°C +80°C *-4°F + 176°F*
Temperatura ambiente *Ambient temperature*	-20°C +50°C *-4°F +122°F*

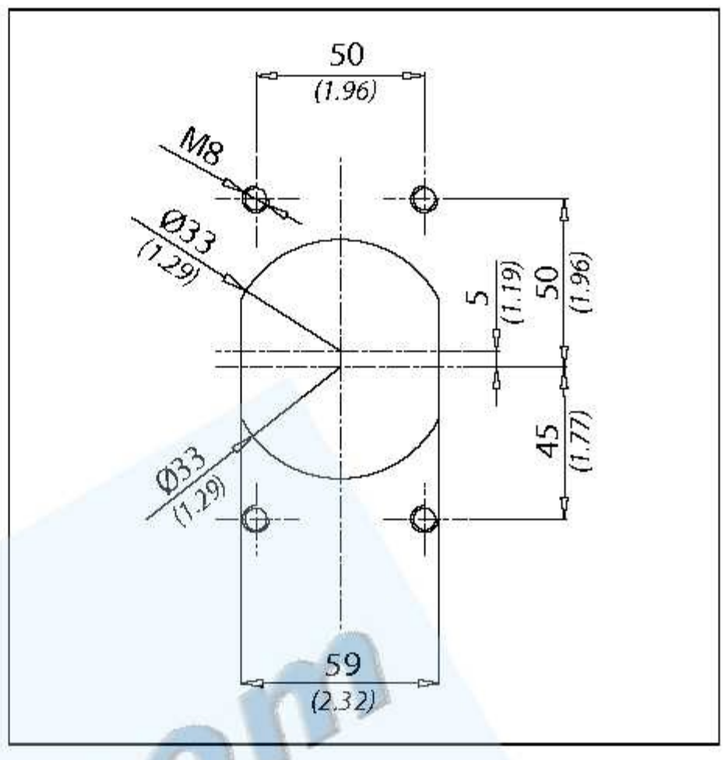

Caratteristiche tecniche
Technical performances

Codice *Code*	Pressione Max *Max pressure* bar/*PSI*	Peso approssimativo *Approx weight* Kg / *lb*
PMS6	**500** *(7250)*	**3,9** *(8.6)*
PMS12	**380** *(5500)*	
PMS25	**350** *(5000)*	
PMS45	**280** *(4000)*	

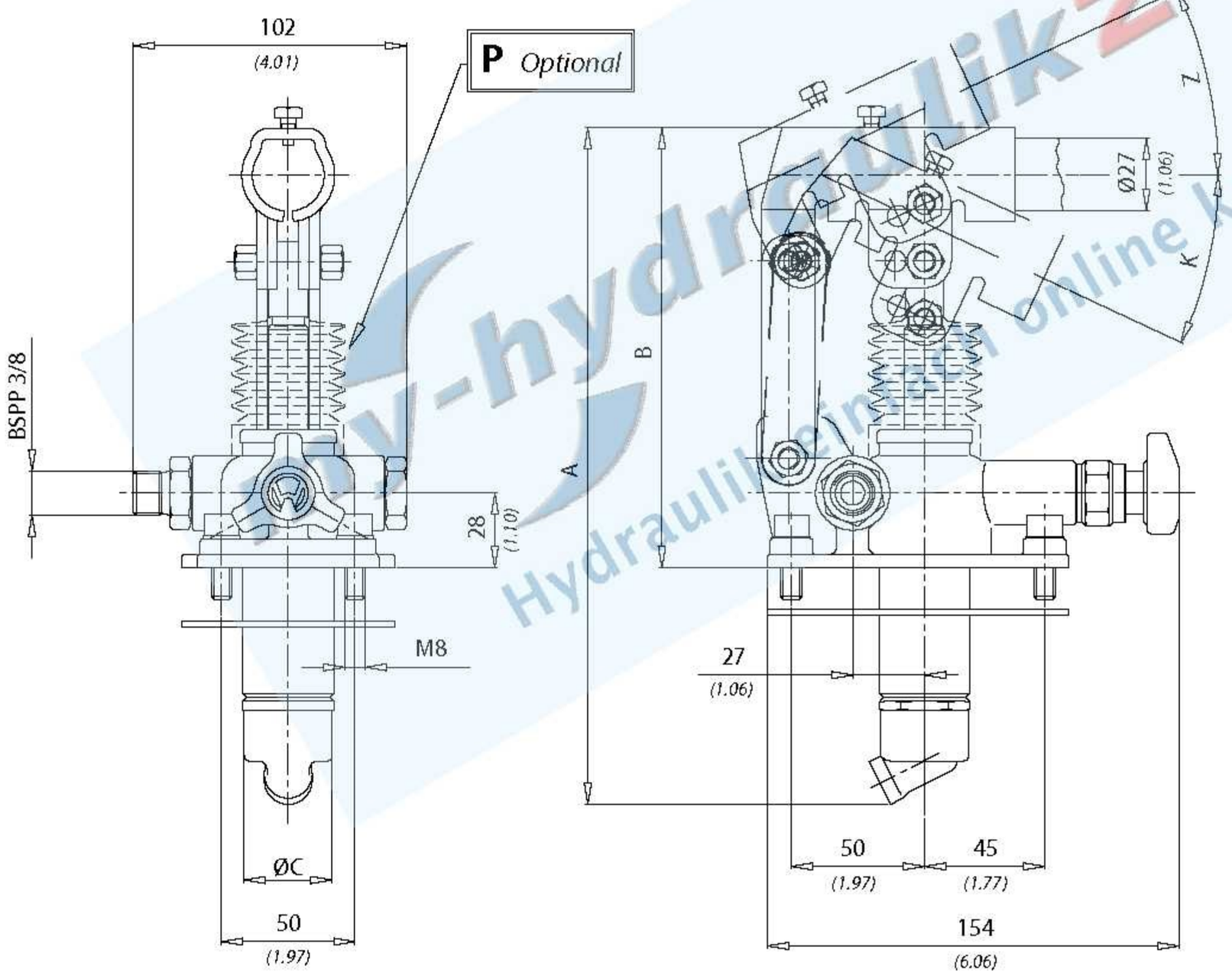

[mm / (Inches)]

Codice ordinazione
Ordering code

PMS - Y - X

X	Optional
P	**Soffietto** *With rubber protection*
WRV	**Senza rubinetto di scarico con valvola di massima** *Without unloading valve with relief valve*
W	**Senza rubinetto di scarico** *Without unloading valve*
J	**Con joistick** *With joistick*
L	**Con leva di scarico** *With unloading lever*
RV	**Con valvola di massima press.** *With relief valve*
JRV	**Con joistick e valvola di massima pressione** *With joistick and relief valve*
LRV	**Con leva di scarico e valvola di massima pressione** *With unloading lever and relief valve*

Sforzo esercitato all'estremità della leva
Effort operating on the end of the lever

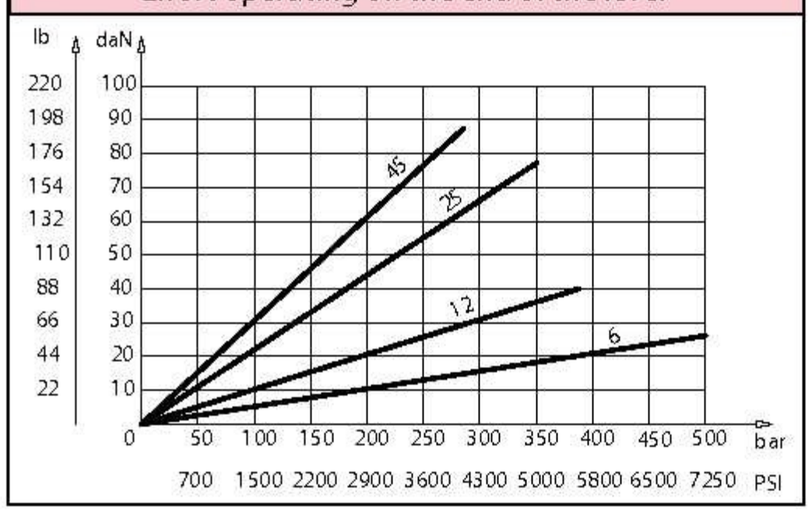

Y	Cilindrata / *Displacement*	K	Z	A	B	C
6	**6 cm^3** *(0.36 in^3)*	**31°**	**26°**	**253** *(9.96)*	**166** *(6.53)*	**34** *(1.33)*
12	**12 cm^3** *(0.73 in^3)*	**31°**	**35°**			
25	**25 cm^3** *(1.52 in^3)*	**30°**	**25°**	**273** *(10.74)*	**172** *(6.77)*	
45	**45 cm^3** *(2.75 in^3)*	**33°**	**35°**	**283** *(11.14)*		**40** *(1.57)*

hy-hydraulik24.com
Hydrauliksteuerungen online kaufen.

PMS

Pompa a mano semplice effetto
Single acting hand pump

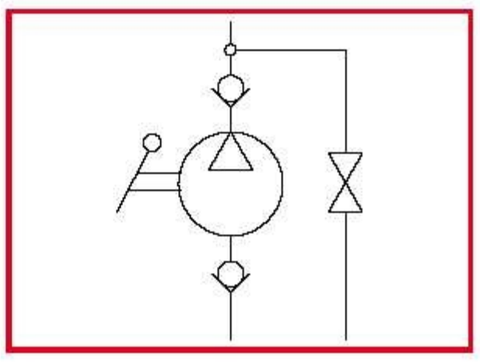

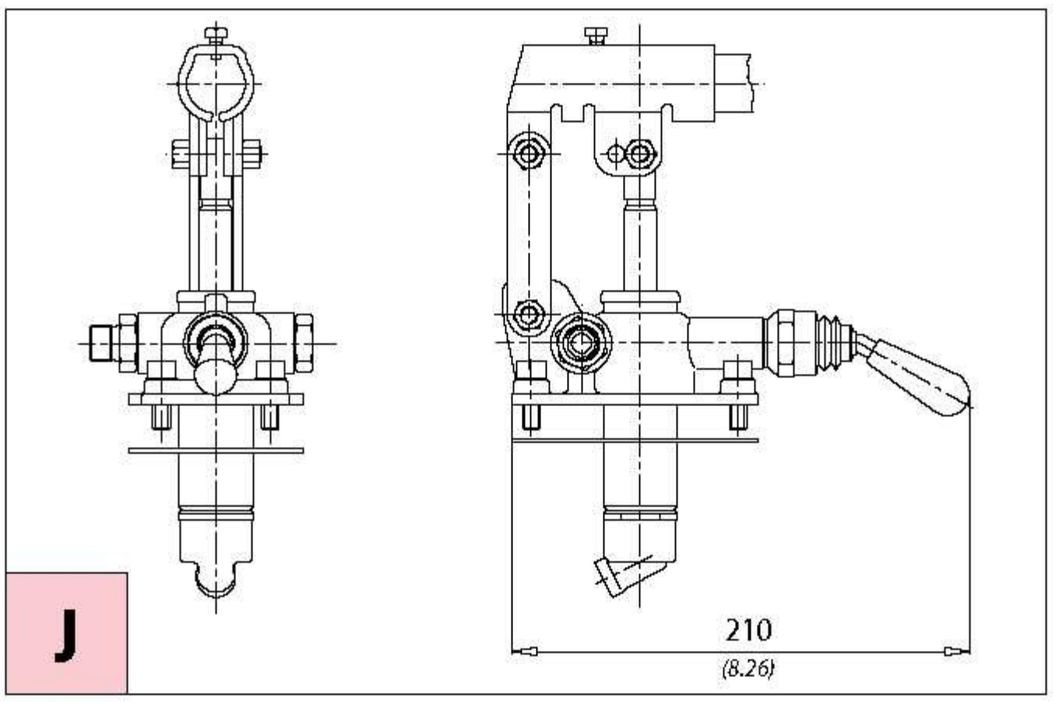

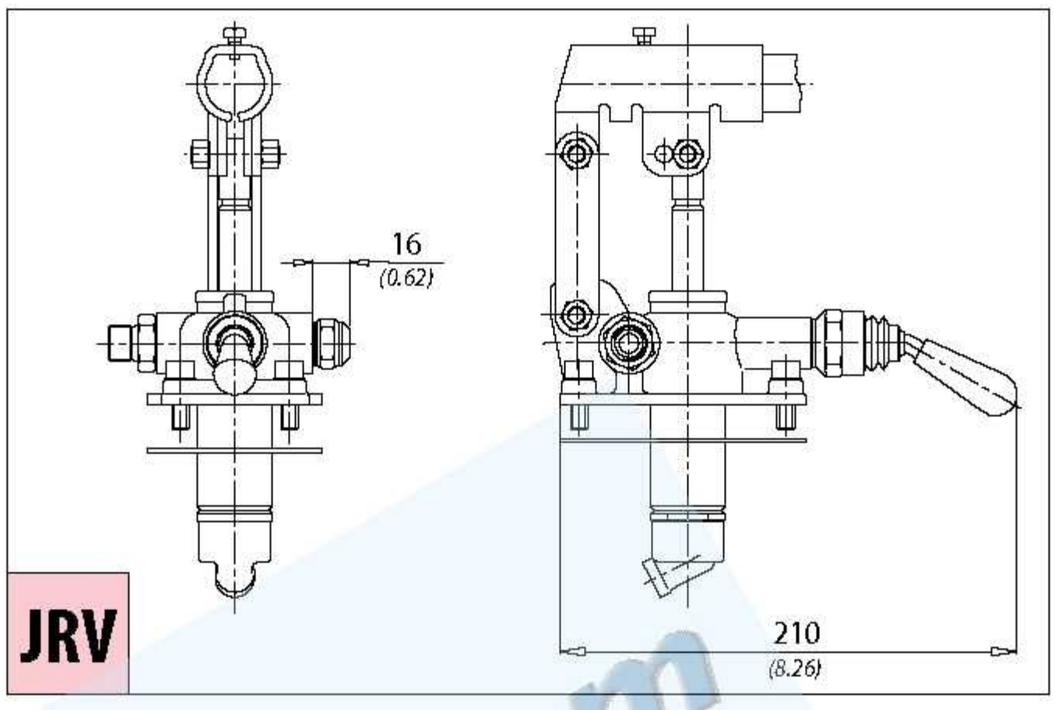

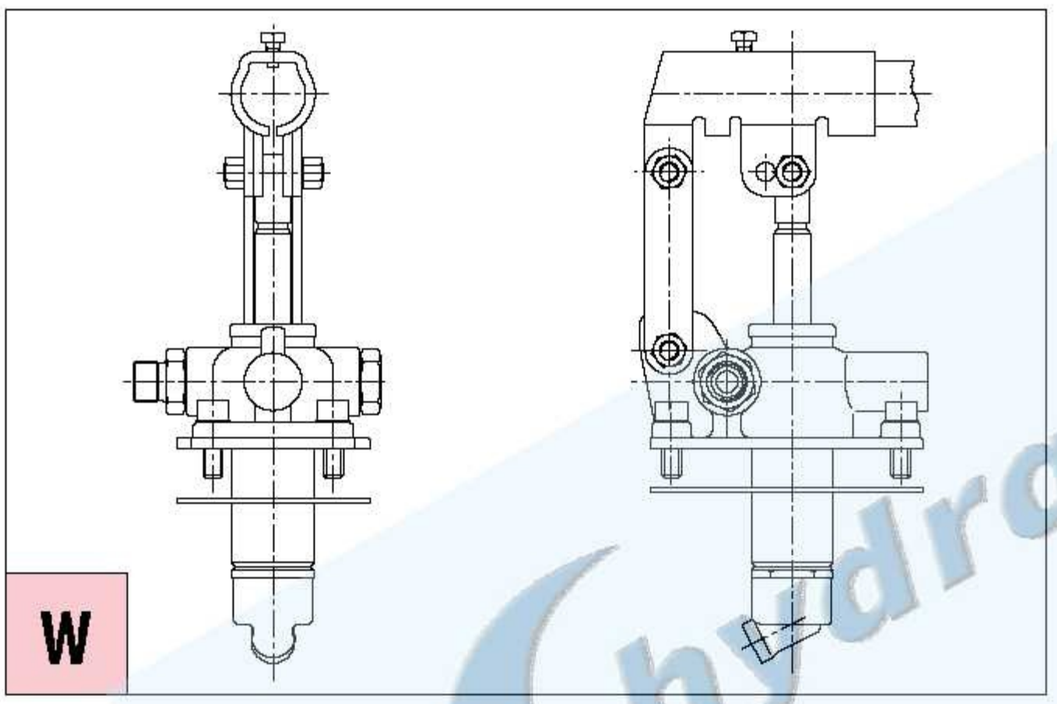

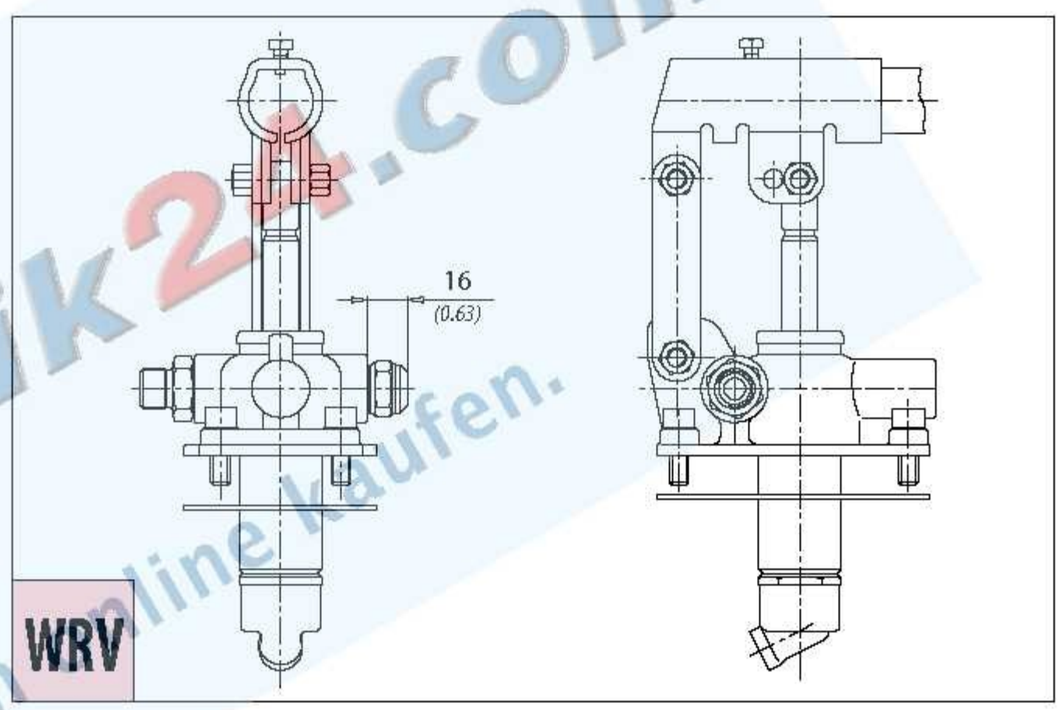

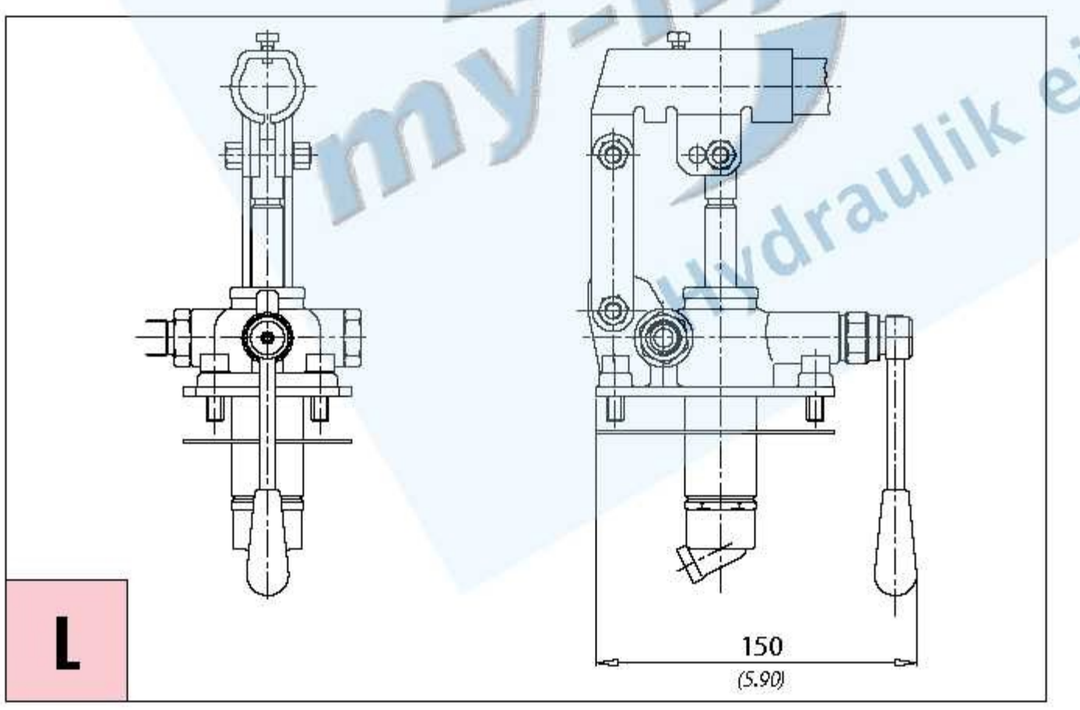

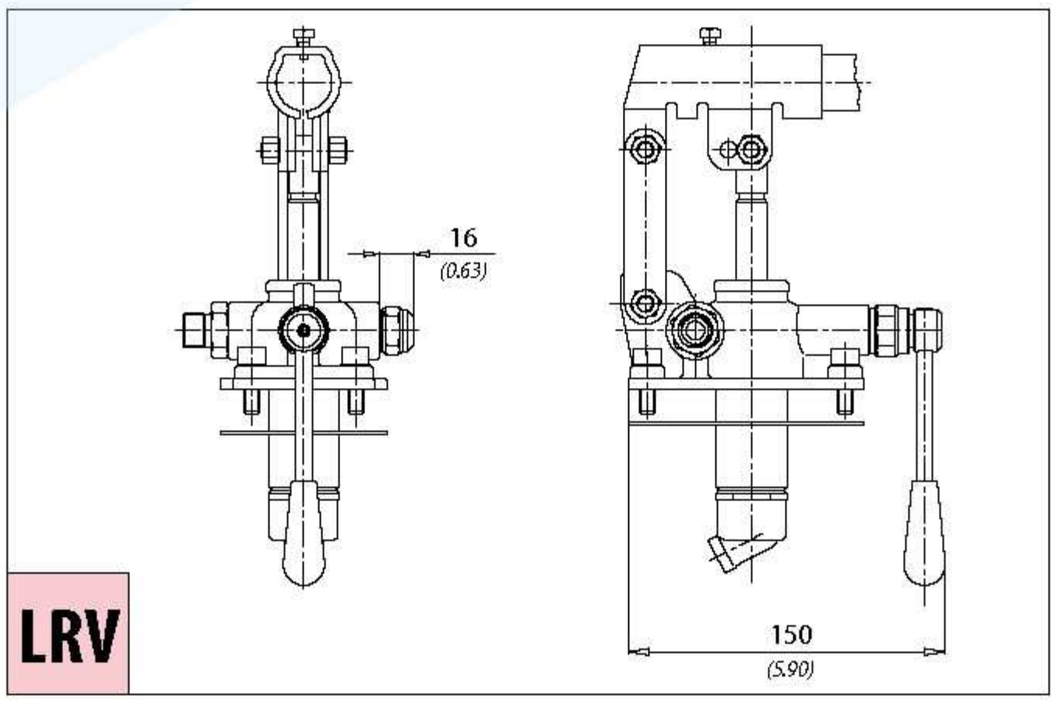

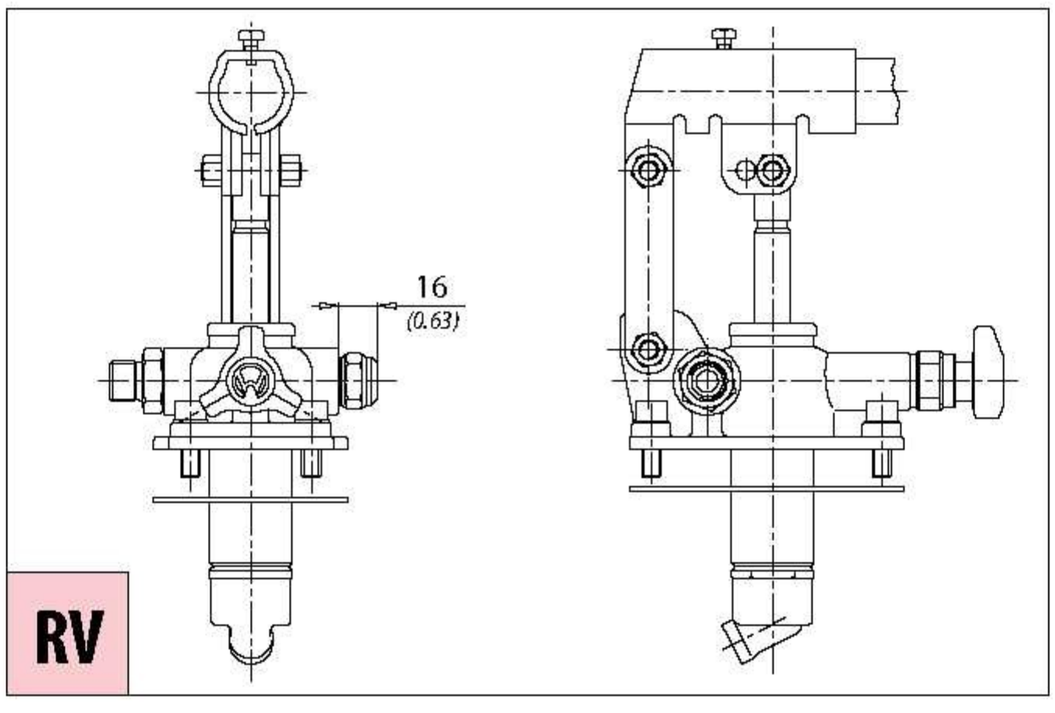

my-hydraulik24.com
hydraulik einfach online kaufen.